INTERGAS®

Kombi Kompakt HRE (A)
Kompakt Solo HRE (A)

Onderdelenboek

Januari 2016

Inhoud

Inhoud	2
Voorwoord	3
Leveringsprogramma	4
Servicekoffer	5
Schermplaatset	6
Montagebeugel HRE (A)	6
Onderaansluitset HRE (A)	8
Bovenaansluitset HRE (A)	10
Mantel	12
Warmtewisselaar waterzijdig	14
Warmtewisselaar waterzijdig (vanaf augustus 2015)	16
Rookgas/condensafvoer	18
Gasstraat (ventilator met losse venturi)	20
Gasstraat (ventilator met tunnelventuri)	22
Gasstraat (ventilator 230V met tunnelventuri)	24
Branderunit (voorplaat met inbusbout en tandveerring) tot medio 2013	26
Branderunit (voorplaat met borstbout) vanaf medio 2013	28
Branderautomaat Kompakt HRE (A)	30
Bedradingen Kompakt HRE (A)	32

Voorwoord

Voor u ligt het onderdelenboek van de Intergas Kompakt HRE-gaswandketels.
Middels afgebeelde montagetekeningen (exploded views) wordt inzicht gegeven in de opbouw van alle Intergas Kompakt HRE (A) modellen.

De onderdelen zijn verkrijgbaar bij uw technische groothandel. Kijk op www.intergas-verwarming.nl/zakelijk voor distributeurs. Voor telefonische informatie over onderdelen kunt u op werkdagen contact opnemen met de afdeling Klantenservice, telefoon 0524 – 51 76 55 (keuze 4)

Wij raden u aan om bij het plaatsen van een bestelling gebruik te maken van het artikelnummer en de artikelomschrijving. De genoemde prijzen zijn bruto adviesprijzen (per stuk) exclusief BTW, vracht- en verzendkosten. De prijzen zijn geldig vanaf 1 Januari 2016

In de tekeningen zijn de onderdelen genummerd. De nummers corresponderen met de positienummers in de naast de tekening afgedrukte tabel.

Op al onze aanbiedingen tot en overeenkomsten inzake door ons te verrichten leveringen en/of diensten zijn van toepassing de Algemene Verkoop- en Leveringvoorwaarden voor de Metaal- en Elektronische Industrie, door de vereniging F.M.E.-C.W.M. op 19 oktober 1998 gedeponeerd ter griffie van de arrondissementsrechtbank te Den Haag (nr. 119/1998). Een exemplaar van deze voorwaarden wordt u op aanvraag gratis toegezonden. Andersluidende voorwaarden worden uitdrukkelijk afgewezen.

Wijzigingen voorbehouden

Leveringsprogramma

Intergas Kompakt HRE (A) ketels + toebehoren

Artikel nr.	*Omschrijving*	*Opmerking*	*Prijs €*
043307	Kombi Kompakt HRE 24/18 A		1150,00
042458	Kombi Kompakt HRE 24/18 A, G31	Propaanuitvoering	1173,00
043317	Kombi Kompakt HRE 28/24 A		1289,00
043327	Kombi Kompakt HRE 36/30 A		1428,00
043337	Kombi Kompakt HRE 36/48 A		1562,00
040287	Kompakt Solo HRE 12 A		974,00
040317	Kompakt Solo HRE 18 A		974,00
040347	Kompakt Solo HRE 24 A		1110,00
040377	Kompakt Solo HRE 30 A		1180,00
040407	Kompakt Solo HRE 48 A		1368,00
065117	Boilersensor	T.b.v. Kompakt Solo HR(E) (A) met indirect gestookte boiler	9,60
065447	Service koffer Kompakt HRE		790,00
065437	Service koffer Kompakt HR + HRE universeel		1045,00
065597	Service koffer Kompakt HRE (A) + HReco		850,00
075667	Propaanset (G31) t.b.v. Kompakt Solo HRE 12	**Let op:** Geschikt voor toestellen voorzien van een ventilator met losse venturi. Zie ook afbeelding op blz. 21	16,90
075567	Propaanset (G31) t.b.v. Kombi Kompakt HRE 24/18 en Kompakt Solo HRE 18	**Let op:** Geschikt voor toestellen voorzien van een ventilator met losse venturi. Zie ook afbeelding op blz. 21	16,90
075517	Propaanset (G31) t.b.v. Kombi Kompakt HRE 28/24, 36/30, Kompakt Solo HRE 24 en 30	**Let op:** Geschikt voor toestellen voorzien van een ventilator met losse venturi. Zie ook afbeelding op blz. 21	17,05
075717	Propaanset (G31) t.b.v. Kompakt Solo HRE 12 (A)	**Let op:** Geschikt voor toestellen voorzien van een ventilator met tunnel venturi. Zie ook afbeelding op blz. 23	16,90
075747	Propaanset (G31) t.b.v. Kombi Kompakt HRE 24/18 (A) en Kompakt Solo HRE 18 (A)	**Let op:** Geschikt voor toestellen voorzien van een ventilator met tunnel venturi. Zie ook afbeelding op blz. 23	16,90
075737	Propaanset (G31) t.b.v. Kombi Kompakt HRE 28/24 (A), 36/30 (A), 36/48 (A) Kompakt Solo HRE 24 (A), 30 (A) en 48 (A)	**Let op:** Geschikt voor toestellen voorzien van een ventilator met tunnel venturi. Zie ook afbeelding op blz. 23	17,05
090417	Montageset terugslagklep rookgas		9,40
090347	Ombouwset NZ Kompakt HR (A) + HRE (A)	Naverwarmen Zonneboiler t.b.v. Kompakt HR (A) en HRE (A)	20,00
090557	Adapterset ø80/125		40,60
090547	Adapterset ø60/100		40,60
092547	Aansluitset universeel		28,00
092637	Tweewegklepset 230V	T.b.v. vloerverwarming/MIT	95,00
092647	Driewegklepset 230V	T.b.v. Kompakt Solo HR(E) (A) met indirect gestookte boiler	95,00
093107	Schermplaatset HRE (A)		19,00
093127	Onderaansluitset HRE (A)		113,00
093137	Bovenaansluitset compleet HRE 24/18 (A)		174,00
093147	Bovenaansluitset compleet HRE 28/24 (A)		176,00
093157	Bovenaansluitset compleet HRE 36/30 (A)		178,00
093177	Montagebeugel HRE (A)		34,00
203207	Buitenvoeler Intergas	NTC 12kOhm	18,85
665017	Retourbuis met keerklep HRE (A)		7,90

Servicekoffer

Artikel nr.	Omschrijving	Opmerking	Prijs €
065447	**Service koffer Kompakt HRE (A)**		790,00
	Inhoud		
200117	NTC 1 - 2	4	6,90
200177	NTC 3	2	8,25
864087	Druksensor CV	1	18,35
873537	Borgveer druksensor	1	0,75
074597	Branderautomaat Kompakt HRE RF2	1	229,30
240277	Zekering F1 2A-T	5	0,60
209327	Ontsteekpen	2	7,10
074607	Ontsteekkabel	1	9,20
074397	Ventilator	1	107,25
074507	Ventilator met geïntegreerde tunnelventuri	1	107,25
844267	Stromingsschakelaar Sika VKX	1	27,00
844797	Stromingssensor	1	38,50
873027	Veer Kompakt	2	0,40
801527	Gasblok Siemens VGU 76 S	1	103,75
801537	Ontsteekunit Siemens TQG 43	1	11,50
875737	O-ring 15x2 nbr 70sh	5	0,20
875827	O-ring 19x2	5	0,25
875757	Afdichtring vlakgas 21.5/15.5	5	0,30
875677	Afdichting ontsteekpen	2	0,45
876467	Afdichting voorplaat 18 kW	2	3,80
877927	Afdichting voorplaat 24 kW	2	3,95
876597	Afdichting voorplaat 30 kW	2	4,45

Schermplaatset

Pos.nr.	Artikel nr.	Omschrijving	Opmerking / aantal benodigd	Prijs €
	093107	**Schermplaatset HRE (A) (kort)**		**19,00**
1	321017	Sluitring M4 x 18	2 stuks	0,10
2	362117	Bevestigingsschroef	2 stuks	0,10
3		Schermplaat HRE (A)	Alleen als set leverbaar	

Montagebeugel HRE (A)

Pos.nr.	Artikel nr.	Omschrijving	Opmerking / aantal benodigd	Prijs €
	093177	**Montagebeugel HRE (A)**		**34,00**
1	390047	Plug U – 10	4 stuks	0,10
2	146498	Ophangstrip HRE (A)		2,55
3	381017	Houtdraad bout M8x45 verz.	4 stuks	0,15
4	826147	Moer 15 knel zoekend	3 stuks	2,35
5	826157	Moer 22 knel zoekend	2 stuks	1,35
6	824017	Klemring 15	3 stuks	0,50
7	824027	Klemring 22	2 stuks	0,75
8	147118	Console plaat HRE (A)		9,45
9	828197	Nippel gas aansluiting		4,40
10	828207	Nippel tapwater koud en warm	2 stuks	3,15
11	828217	Nippel aanvoer / retour	2 stuks	5,05
12	324007	Sluitring M8	2 stuks	0,10
13	873377	Veer aansluitnippel 22	2 stuks	0,45
14	873387	Veer aansluitnippel 15	3 stuks	0,45

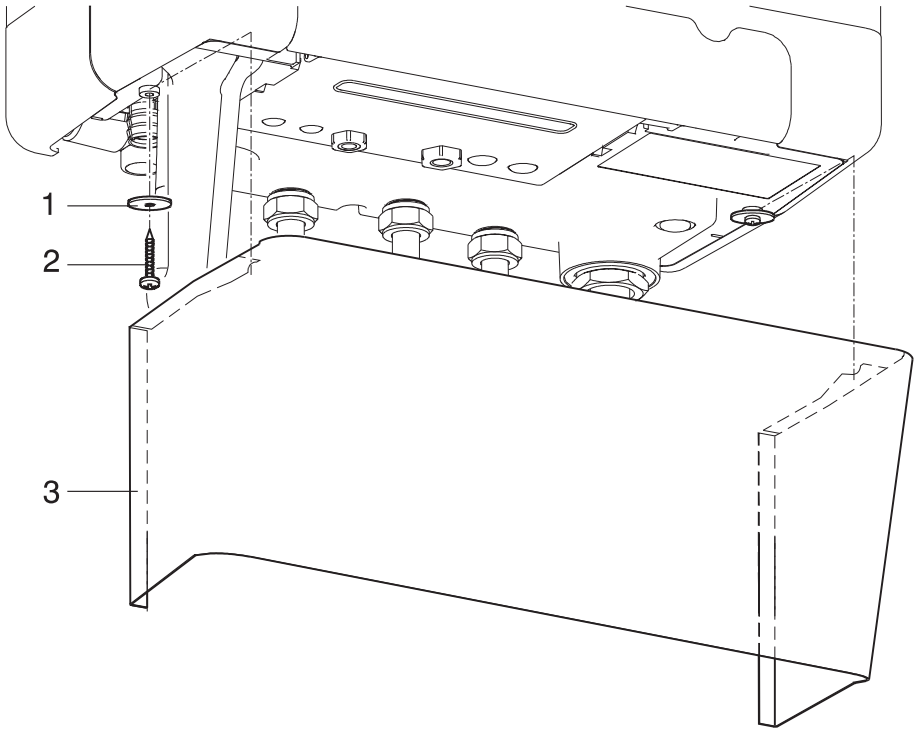
1
2
3

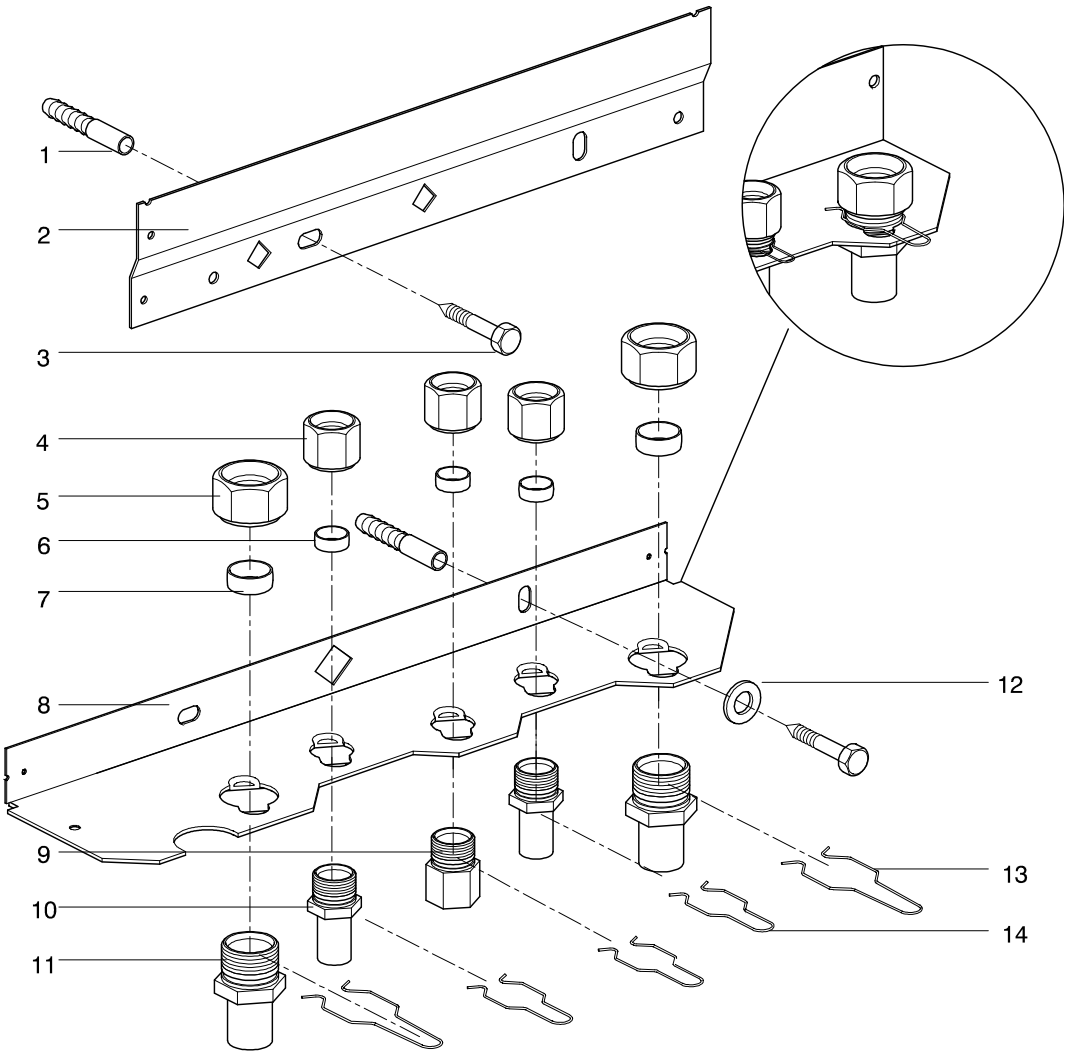
1
2
3
4
5
6
7
8
9
10
11
12
13
14

Onderaansluitset HRE (A)

Pos.nr.	Artikel nr.	Omschrijving	Opmerking / aantal benodigd	Prijs €
	093127	**Onderaansluitset HRE (A)**		**113,00**
1	146498	Ophangstrip HRE (A)		2,55
2	826147	Moer 15 knel zoekend	3 stuks	2,35
3	826157	Moer 22 knel zoekend	2 stuks	1,35
4	824017	Klemring 15	3 stuks	0,50
5	824027	Klemring 22	2 stuks	0,75
6	147058	Consoleplaat HRE (A)		11,50
7	823097	T-stuk 22 x1/2” bin.dr.x 22 knel	2 stuks	8,50
8	820037	Rechte koppeling 15 x 15 knel		3,45
9	594157	Ribbelslang ø25x21 l=600		1,10
10	390047	Plug U - 10	4 stuks	0,10
11	381017	Houtdraad bout M8x45 verz.	4 stuks	0,15
12	324007	Sluitring M8	2 stuks	0,10
13	841007	Vulaftapkraan 1/2” uitwendig		12,65
14	842257	Gaskraan x15kn + nippel x15kn		13,75
15	844417	Overstort ventiel 1/2” uitwendig 3bar		10,30
16	844427	Inlaatcombinatie 8 bar 15 x 15 knel		37,95
17	844987	Afvoer goot		9,80

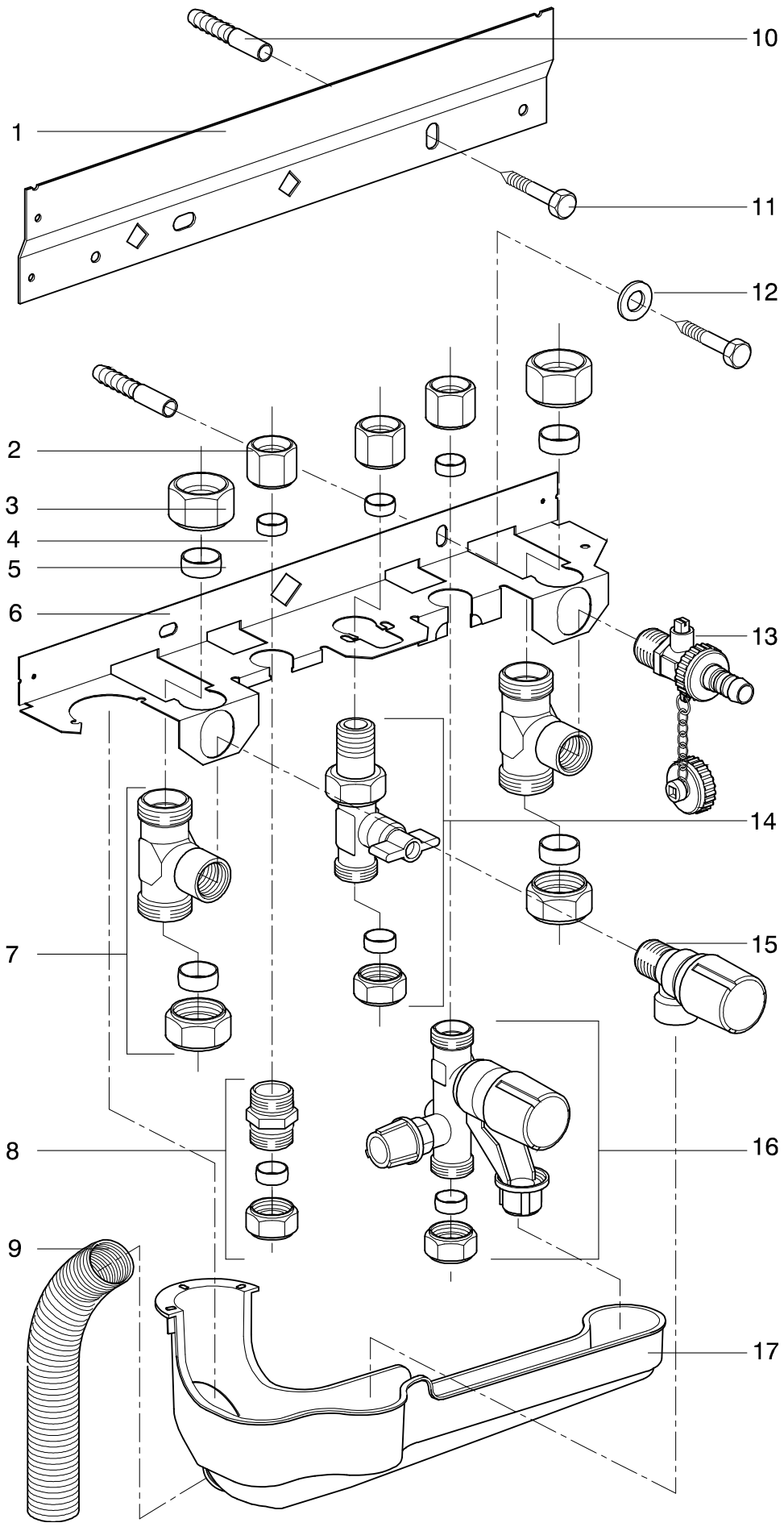
10
1
11
12
2
3
4
5
6
13
14
7
15
8
16
9
17

Bovenaansluitset HRE (A)

Pos.nr.	Artikel nr.	Omschrijving	Opmerking / aantal benodigd	Prijs €
	093137	**Bovenaansluitset HRE 24/18 (A)**		**174,00**
	093147	**Bovenaansluitset HRE 28/24 (A)**		**176,00**
	093157	**Bovenaansluitset HRE 36/30 (A)**		**178,00**
1	147068	Frame HRE (A) klein		20,40
	147078	Frame HRE (A) middel		22,45
	147088	Frame HRE (A) groot		24,50
2	854617	CV-leiding bovenaansluiting	2 stuks	10,80
3	854607	Tapwaterleiding bovenaansluiting	2 stuks	11,25
4	854597	Gasleiding bovenaansluiting		11,75
5	823077	T-stuk 1/2” bin.dr.x 22 x 22 knel	2 stuks	9,45
6	842257	Gaskraan x15kn + nippel x15kn		13,75
7	820037	Rechte koppeling 15 x 15 knel		3,45
8	594157	Ribbelslang ø25x21 l=600		1,10
9	390047	Plug U - 10		0,10
10	324007	Sluitring M8		0,10
11	381017	Houtdraad bout M8x45 verz.		0,15
12	826157	Moer 22 knel zoekend	2 stuks	1,35
13	826147	Moer 15 knel zoekend	3 stuks	2,35
14	824027	Klemring 22	2 stuks	0,75
15	824017	Klemring 15	3 stuks	0,50
16	147058	Consoleplaat HRE (A)		11,50
17	841007	Vulaftapkraan 1/2” uitwendig		12,65
18	844417	Overstortventiel 1/2” uitwendig		10,30
19	844427	Inlaatkombinatie 8 bar 15 x 15 knel		37,95
20	844987	Afvoer goot		9,80

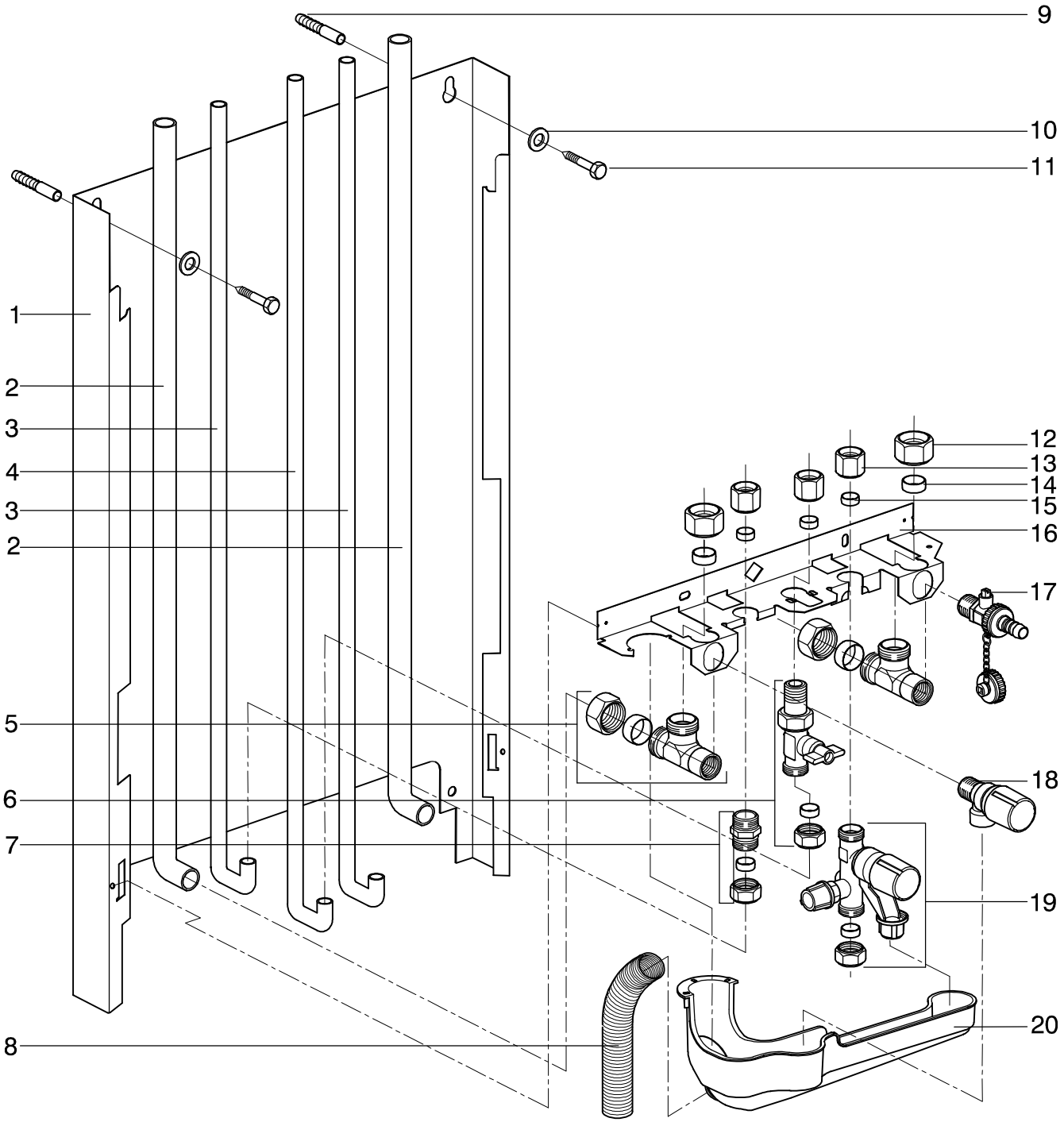
9
10
11
1
2
3
4
3
2
12
13
14
15
16
17
5
18
6
7
19
20
8

Mantel

Pos.nr.	Artikel nr.	Omschrijving	Opmerking / aantal benodigd	Prijs €	HRE Solo 12 (A)	HRE Solo 18 (A)	HRE Solo 24 (A)	HRE Solo 30 (A)	HRE Solo 48 (A)	HRE 24/18 (A)	HRE 28/24 (A)	HRE 36/30 (A)	HRE 36/48 (A)
1	490097	Dopje	6 per ketel	0,25	●	●	●	●	●	●	●	●	●
2	878387	Afdichtring luchttoevoer 90-80		4,65	●	●	●	●	●	●	●	●	●
3	878287	Tule aanvoerbuis	2 per ketel	1,40	●	●	●	●	●	●	●	●	●
4	845317	Deksel		19,90	●	●	●	●	●	●	●	●	●
5	876447	Isolatie boven		6,90	●	●	●	●	●	●	●	●	●
6	878557	Tule pomp		1,40	●	●	●	●	●	●	●	●	●
7	878577	Tule sifon		1,85	●	●	●	●	●	●	●	●	●
8	845327	Bodem		28,05	●	●	●	●	●	●	●	●	●
9	845347	Bodemrand links		1,80	●	●	●	●	●	●	●	●	●
10	826097	Wartelmoer kunststof geel		0,75	●	●	●	●	●	●	●	●	●
11	826087	Wartelmoer kunststof rood		0,75						●	●	●	●
12	826077	Wartelmoer kunststof blauw		0,75						●	●	●	●
13	845357	Bodemrand rechts		1,80	●	●	●	●	●	●	●	●	●
14	390077	Speednut 4.2	2 per ketel	0,45	●	●	●	●	●	●	●	●	●
15	876207	Viltring afwaterstop		0,20	●	●	●	●	●	●	●	●	●
16	866147	Afwaterstop		0,30	●	●	●	●	●	●	●	●	●
17	146698	Achterbak mantel klein		30,60	●	●				●			
	146768	Achterbak mantel middel		32,15			●				●		
	146778	Achterbak mantel groot		33,70				●	●			●	●
18	877917	Afdichtprof. achterkast L = 1050mm	2 per ketel, prijs per meter	1,00	●	●				●			
	877917	Afdichtprof. achterkast L = 1170mm	2 per ketel, prijs per meter	1,00			●				●		
	877917	Afdichtprof. Achterkast L = 1290mm	2 per ketel, prijs per meter	1,00				●	●			●	●
19	876427	Isolatie mantel klein	2 per ketel	11,75	●	●				●			
	876437	Isolatie mantel middel	2 per ketel	13,05			●				●		
	876367	Isolatie mantel groot	2 per ketel	13,80				●	●			●	●
20	878517	Afstandbus	4 per ketel	1,40	●	●	●	●	●	●	●	●	●
21	873547	Bevestigingsveer isolatie	6 per ketel	0,65	●	●	●	●	●	●	●	●	●
22	146688	Frontpaneel mantel klein		25,50	●	●				●			
	146748	Frontpaneel mantel middel		26,80			●				●		
	146758	Frontpaneel mantel groot		28,05				●	●			●	●
23	390157	Starlock	2 per ketel	0,30	●	●	●	●	●	●	●	●	●
24	320067	Antiverliesring	2 per ketel	0,10	●	●	●	●	●	●	●	●	●
25	878047	Tule displayvenstersluiting	T.b.v. HRE ketels	0,25	●	●	●	●	●	●	●	●	●
	390167	Push-push sluiting	T.b.v. HRE A ketels	0,75	●	●	●	●	●	●	●	●	●
26	362167	Sluitschroef mantel	2 per ketel	0,10	●	●	●	●	●	●	●	●	●
27	845337	Bodemrand voor		6,00	●	●	●	●	●	●	●	●	●

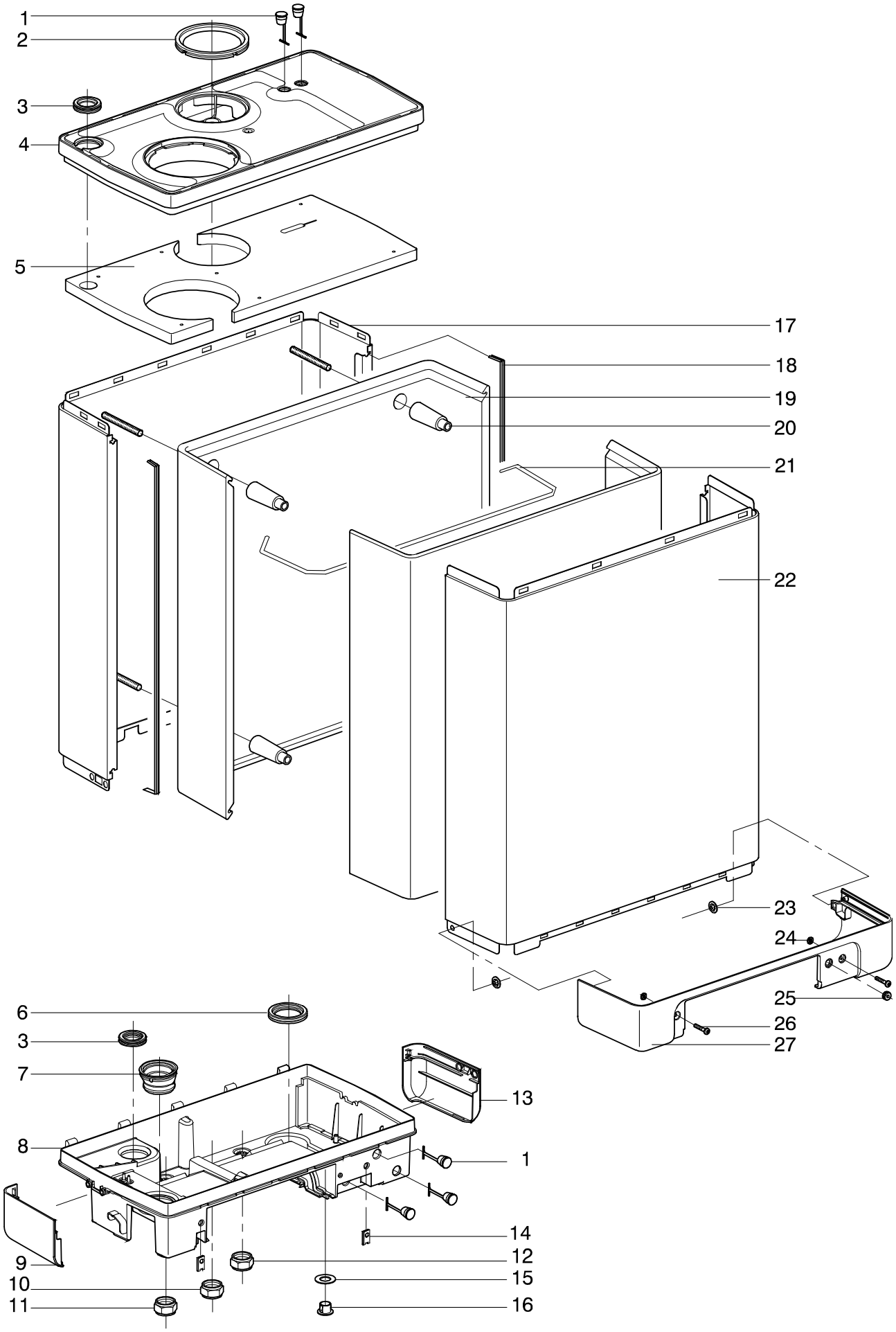
1
2
3
4
5
17
18
19
20
21
22
23
24
25
26
27
6
3
7
8
9
10
11
13
1
14
12
15
16

Warmtewisselaar waterzijdig

Pos.nr.	Artikel nr.	Omschrijving	Opmerking / aantal benodigd	Prijs €	HRE Solo 12	HRE Solo 18	HRE Solo 24	HRE Solo 30	HRE Solo 48	HRE 24/18	HRE 28/24	HRE 36/30	HRE 36/48
1	843017	Ontluchter 3/8 "G		1,85	●	●	●	●	●	●	●	●	●
2	855457	Aanvoerbuis klein		33,70	●	●				●			
	854547	Aanvoerbuis middel		36,25			●				●		
	854557	Aanvoerbuis groot		37,75				●	●			●	●
3	081097	Kijkglasset		3,95	●	●	●	●	●	●	●	●	●
4	875517	Afdichtring bonded seal 3/4"		0,15	●	●	●	●	●	●	●	●	●
5	873337	Borgveer NTC 1 en NTC 2	2 per ketel	0,50	●	●	●	●	●	●	●	●	●
6	200117	NTC 1 - 2	2 per ketel	6,90	●	●	●	●	●	●	●	●	●
7	873537	Borgveer druksensor		0,75	●	●	●	●	●	●	●	●	●
8	875927	Afdichtring VITON zwart	3 per ketel	0,35						●	●	●	●
9	864087	Druksensor CV		18,35	●	●	●	●	●	●	●	●	●
10	825077	Wartelmoer ½”		1,70						●	●	●	●
11	200177	Klem NTC 3	Ook als vervanging oud model	8,25						●	●	●	●
12	854517	Warmwaterbuis HRE		9,95						●	●	●	
	854587	Warmwaterbuis HRE	Vanaf serienummer: 0802…..	5,90						●	●	●	●
13	844267	Stromingsschakelaar		27,00						●	●	●	●
14	845067	Doseerschijf 6 liter		7,20						●			
	845097	Doseerschijf 8 liter		7,20							●		
	829287	Doseervent. verv.ring komp.		1,30								●	●
15	854527	Koudwaterbuis HRE		3,15						●	●	●	●
16	826047	Wartelmoer ½ "		1,45						●	●	●	●
17	074607	Ontsteekkabel verv. set		9,20	●	●	●	●	●	●	●	●	●
18	875867	Isolator ontsteekpen		0,35	●	●	●	●	●	●	●	●	●
19	305137	Imbusbout M4x10	2 per ontsteekpen	0,05	●	●	●	●	●	●	●	●	●
20	074337	Ontsteekpen vervanging set	Incl. pakking (pos 22) en boutjes	7,65	●	●	●	●	●	●	●	●	●
	209327	Ontsteekpen		7,10	●	●	●	●	●	●	●	●	●
21	878517	Afstandbus	4 per ketel	1,40	●	●	●	●	●	●	●	●	●
22	875677	Afdichting ontsteekpen		0,45	●	●	●	●	●	●	●	●	●
23	313047	Moer M8 zelfborg	4 per ketel	0,15	●	●	●	●	●	●	●	●	●
24	319047	Insert moer M4	4 per ketel	0,25	●	●	●	●	●	●	●	●	●
25	146507	Warmtewisselaar klein	Kombi	305,00						●			
	146637	Warmtewisselaar klein	Solo	284,60	●	●							
	146607	Warmtewisselaar middel	Kombi	345,80							●		
	146647	Warmtewisselaar middel	Solo	325,40			●						
	146617	Warmtewisselaar groot	Kombi	386,60								●	
	146657	Warmtewisselaar groot	Solo	366,20				●					
	147347	Warmtewisselaar groot 48kW	Kombi	386,60									●
	147357	Warmtewisselaar groot 48kW	Solo	366,20					●				
26	231107	Aardklem		0,70	●	●	●	●		●	●	●	
27	875567	Afdichtring pomp 1"	2 per ketel	0,35	●	●	●	●		●	●	●	
28	210247	Pomp HRE	Incl. pompsnoer	84,85	●	●	●	●		●	●	●	
	210357	Pomp HRE 48 kW	Incl. pompsnoer	105,05					●				●
29	221507	Pompkabel HRE		6,05	●	●	●	●		●	●	●	
30	828287	Retourbuis HRE		3,65	●	●	●	●	●	●	●	●	●
31	826207	Pompmoer 1" HRE		2,85	●	●	●	●	●	●	●	●	●
A,B,E,L			Zie bedrading blz. 32		●	●	●	●	●	●	●	●	●
C,D			Zie bedrading blz. 32							●	●	●	●

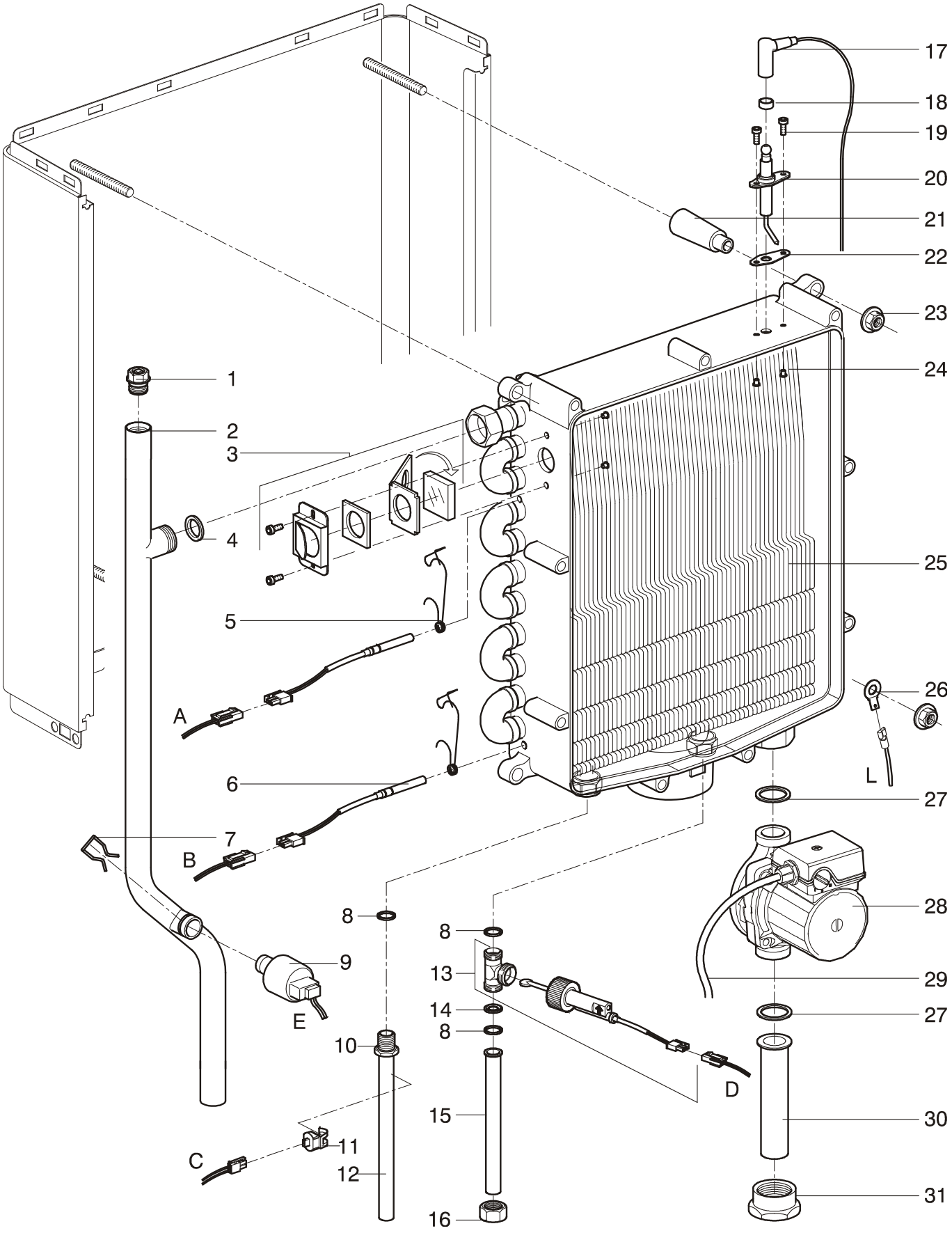
17
18
19
20
21
22
23
24
1
2
3
4
25
5
26
A
L
6
27
7
B
28
8
8
9
13
29
14
27
E
8
10
D
15
30
11
C
12
31
16

Warmtewisselaar waterzijdig (vanaf augustus 2015)

Pos.nr.	Artikel nr.	Omschrijving	Opmerking / aantal benodigd	Prijs €	HRE Solo 12 A	HRE Solo 18 A	HRE Solo 24 A	HRE Solo 30 A	HRE Solo 48 A	HRE 24/18 A	HRE 28/24 A	HRE 36/30 A	HRE 36/48 A
1	843017	Ontluchter 3/8 "G		1,85	•	•	•	•	•	•	•	•	•
2	855457	Aanvoerbuis klein		33,70	•	•				•			
	854547	Aanvoerbuis middel		36,25			•				•		
	854557	Aanvoerbuis groot		37,75				•	•			•	•
3	081097	Kijkglasset		3,95	•	•	•	•	•	•	•	•	•
4	875517	Afdichtring bonded seal 3/4"		0,15	•	•	•	•	•	•	•	•	•
5	873337	Borgveer NTC 1 en NTC 2	2 per ketel	0,50	•	•	•	•	•	•	•	•	•
6	200117	NTC 1 - 2	2 per ketel	6,90	•	•	•	•	•	•	•	•	•
7	873537	Borgveer druksensor		0,75	•	•	•	•	•	•	•	•	•
8	875927	Afdichtring VITON zwart	3 per ketel	0,35						•	•	•	•
9	864087	Druksensor CV		18,35	•	•	•	•	•	•	•	•	•
10	825077	Wartelmoer ½”		1,70						•	•	•	•
11	200177	Klem NTC 3		8,25						•	•	•	•
12	854587	Warmwaterbuis HRE		5,90						•	•	•	•
13	844797	Stromingssensor		38,50						•	•	•	•
14	845127	Opvulring stromingssensor		0,65						•	•	•	•
15	845067	Doseerschijf 6 liter		7,20						•			
	845097	Doseerschijf 8 liter		7,20							•		
	829287	Doseervent. verv.ring komp.		1,30								•	•
16	854527	Koudwaterbuis HRE		3,15						•	•	•	•
17	826047	Wartelmoer ½ "		1,45						•	•	•	•
18	074607	Ontsteekkabel verv. set		9,20	•	•	•	•	•	•	•	•	•
19	305137	Imbusbout M4x10	2 per ontsteekpen	0,05	•	•	•	•	•	•	•	•	•
20	074337	Ontsteekpen vervanging set	Incl. pakking (pos 22) en boutjes	7,65	•	•	•	•	•	•	•	•	•
	209327	Ontsteekpen		7,10	•	•	•	•	•	•	•	•	•
21	878517	Afstandbus	4 per ketel	1,40	•	•	•	•	•	•	•	•	•
22	875677	Afdichting ontsteekpen		0,45	•	•	•	•	•	•	•	•	•
23	313047	Moer M8 zelfborg	4 per ketel	0,15	•	•	•	•	•	•	•	•	•
24	319047	Insert moer M4	4 per ketel	0,25	•	•	•	•	•	•	•	•	•
25	146507	Warmtewisselaar klein	Kombi	305,00						•			
	146637	Warmtewisselaar klein	Solo	284,60	•	•							
	146607	Warmtewisselaar middel	Kombi	345,80							•		
	146647	Warmtewisselaar middel	Solo	325,40			•						
	146617	Warmtewisselaar groot	Kombi	386,60								•	
	146657	Warmtewisselaar groot	Solo	366,20				•					
	147347	Warmtewisselaar groot 48kW	Kombi	386,60									•
	147357	Warmtewisselaar groot 48kW	Solo	366,20					•				
26	231107	Aardklem		0,70	•	•	•	•	•	•	•	•	•
27	875567	Afdichtring pomp 1"	2 per ketel	0,35	•	•	•	•	•	•	•	•	•
28	210337	Pomp Wilo Yonos Para + kabel		151,50	•	•	•	•		•	•	•	
	210367	Pomp Wilo Yonos Para + kabel	voor 48 kW toestellen	175,00					•				•
29	828287	Retourbuis HRE		3,65	•	•	•	•	•	•	•	•	•
30	826207	Pompmoer 1" HRE		2,85	•	•	•	•	•	•	•	•	•
A,B,E,L			Zie bedrading blz. 32		•	•	•	•	•	•	•	•	•
C,D			Zie bedrading blz. 32							•	•	•	•

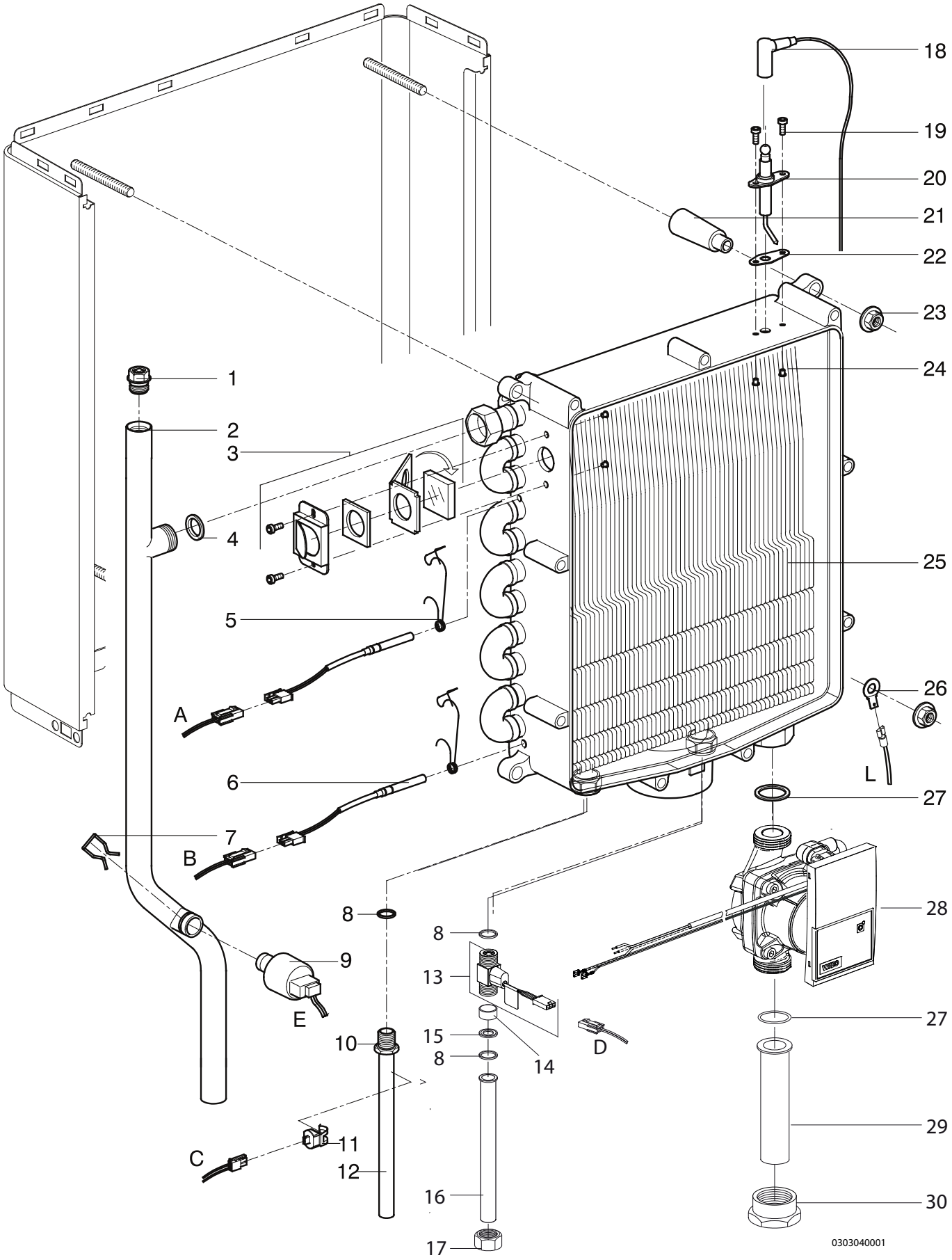
18
19
20
21
22
23
24
1
2
3
4
25
5
26
A
L
6
27
7
B
28
8
8
9
13
E
27
10
15
8
14
D
29
11
C
12
16
30
17
0303040001

Rookgas/condensafvoer

Pos.nr.	Artikel nr.	Omschrijving	Opmerking / aantal benodigd	Prijs €	HRE Solo 12 (A)	HRE Solo 18 (A)	HRE Solo 24 (A)	HRE Solo 30 (A)	HRE Solo 48 (A)	HRE Kombi 24/18 (A)	HRE Kombi 28/24 (A)	HRE Kombi 36/30 (A)	HRE Kombi 36/48 (A)
1	878577	Tule sifon		1,85	●	●	●	●	●	●	●	●	●
2	844187	Sifon HRE		5,00	●	●	●	●	●	●	●	●	
	844787	Sifon HRE, lang		9,05					●				●
3	594157	Ribbelslang dn25 x21 l=600mm		1,10	●	●	●	●	●	●	●	●	●
4	878147	Afdichtring ø76		1,75	●	●	●	●	●	●	●	●	●
5	847037	Condensbak		25,45	●	●	●	●	●	●	●	●	●
6	090557	Adapter set ø80/125	Inclusief pos 10	40,60	●	●	●	●	●	●	●	●	●
7	090547	Adapter set ø60/100	Inclusief pos 10	40,60	●	●	●	●	●	●	●	●	●
8	847097	Adapter ø80		29,00	●	●	●	●	●	●	●	●	●
9	878527	O-ring ø115x4		1,45	●	●	●	●	●	●	●	●	●
10	490087	Dop afdichting lucht toevoer		0,60	●	●	●	●	●	●	●	●	●
11	878387	Afdichtring luchttoevoer 90-80		4,65	●	●	●	●	●	●	●	●	●
12	878547	Afdichtring 70x82		1,75	●	●	●	●	●	●	●	●	●
13	847007	Rookgaskoker klein		14,25	●	●				●			
	847017	Rookgaskoker middel		15,25			●				●		
	847027	Rookgaskoker groot		16,30				●	●			●	●
14	847057	Wartelmoer rookgaskoker		4,85	●	●	●	●	●	●	●	●	●
15	878537	O-ring ø68x4		0,85	●	●	●	●	●	●	●	●	●

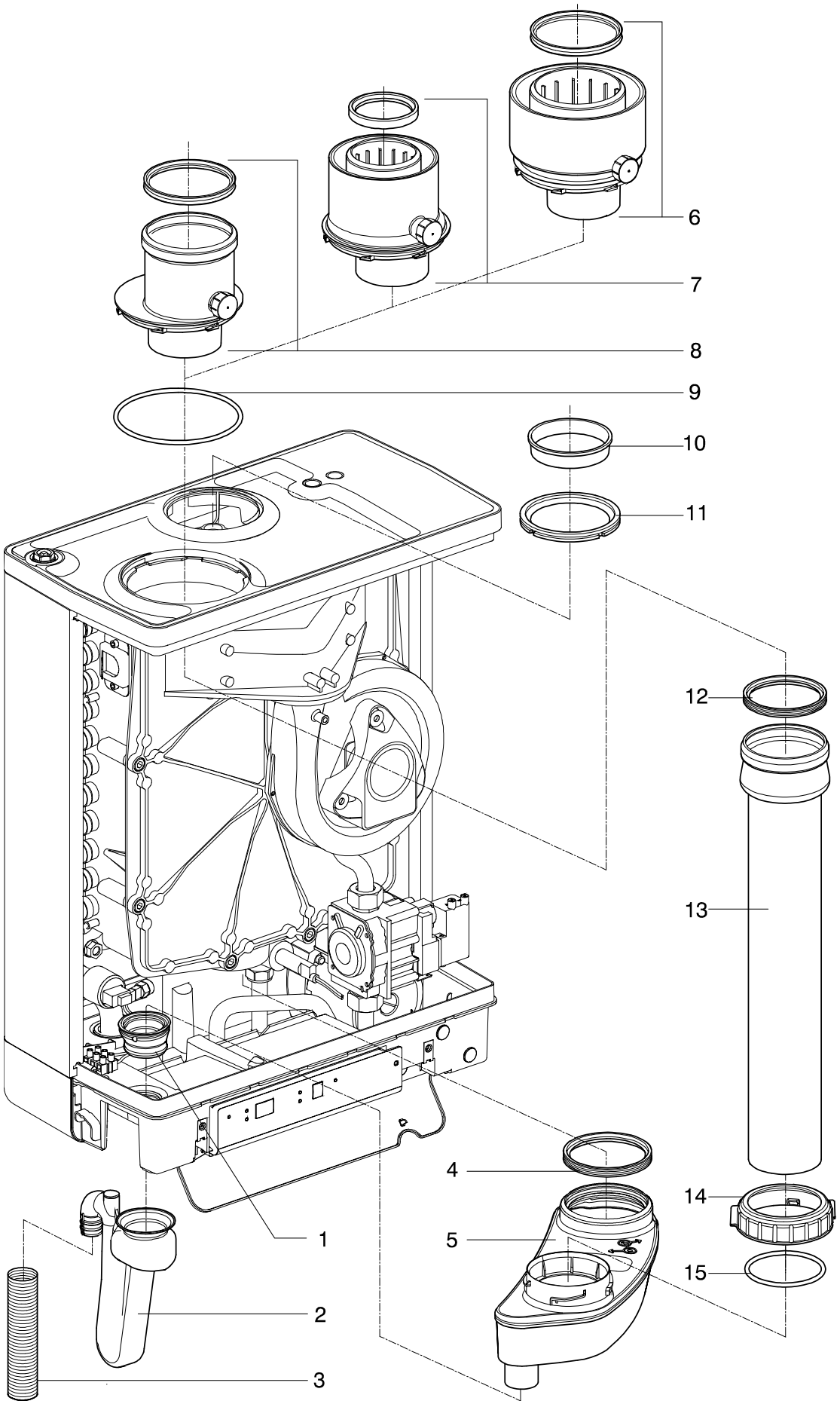
6
7
8
9
10
11
12
13
4
14
5
15
1
2
3

Gasstraat (ventilator met losse venturi)

Pos.nr.	Artikel nr.	Omschrijving	Opmerking / aantal benodigd	Prijs €	HRE Solo 12	HRE Solo 18	HRE Solo 24	HRE Solo 30	HRE Kombi 24/18	HRE Kombi 28/24	HRE Kombi 36/30
1	305137	Imbusbout M4x10	3 per ketel	0,05	●	●	●	●	●	●	●
2	146977	Venturi 12 kW	T/m serienummer 0908068519	15.55	●						
	829217	Venturi 22 kW		15,55		●			●		
	829197	Venturi 28 kW		15,55			●	●		●	●
3	873027	Veer		0,40	●	●	●	●	●	●	●
4	875737	O-ring 15x2 nbr 70sh		0,20	●	●	●	●	●	●	●
5	854507	Gasmengbuis HRE klein		12,20	●	●			●		
	854567	Gasmengbuis HRE middel		13,25			●			●	
	854577	Gasmengbuis HRE groot		14,25				●			●
6	826067	Wartelmoer ¾ ø19	2 per ketel	1,00	●	●	●	●	●	●	●
7	875827	O-ring 19 x 2		0,25	●	●	●	●	●	●	●
8	075807	Aardgasset (gasdoseerring 6.95)	T.b.v. aardgas G25	16,90		●			●		
	075817	Aardgasset (gasdoseerring 7.80)	T.b.v. aardgas G25	17,05			●	●		●	●
	075667	Propaanset (gasdoseerring 3.30)	T.b.v. propaan, G31	16,90	●						
	075567	Propaanset (Gasdoseerring 5.05)	T.b.v. propaan, G31	16,90		●			●		
	075517	Propaanset (gasdoseerring 5.50)	T.b.v. propaan, G31	17,05			●	●		●	●
9	801467	Gasblok Siemens VGU 76		103,75	●	●	●	●	●	●	●
	801527	Gasblok Siemens Smart VGU 76 s		103,75					●		
10	875757	Afdichtring vlakgas 21.5/15.5		0,30	●	●	●	●	●	●	●
11	854537	Gastoevoerbuis HRE		8,15	●	●	●	●	●	●	●
12	074607	Ontsteekkabel verv. set		9,20	●	●	●	●	●	●	●
13	877807	Afdichtring ventilator		1,45	●	●	●	●	●	●	●
14	312027	Flensmoer M5 met kartelrand	2 per ketel	0,25	●	●	●	●	●	●	●
15	074397	Ventilator set HRE		107,25	●	●	●	●	●	●	●
16	801477	Ontsteekunit Siemens TQG 33	T.b.v. Siemens VGU 76	11,50	●	●	●	●	●	●	●
	801537	Ontsteekunit Siemens TQG 43	T.b.v. Siemens Smart VGU 76 s	11,50					●		
17	362187	Borgschroef ontsteekunit Siemens	(Niet afgebeeld)	0,20	●	●	●	●	●	●	●

I			Zie bedradingsschema blz. 32		●	●	●	●	●	●	●

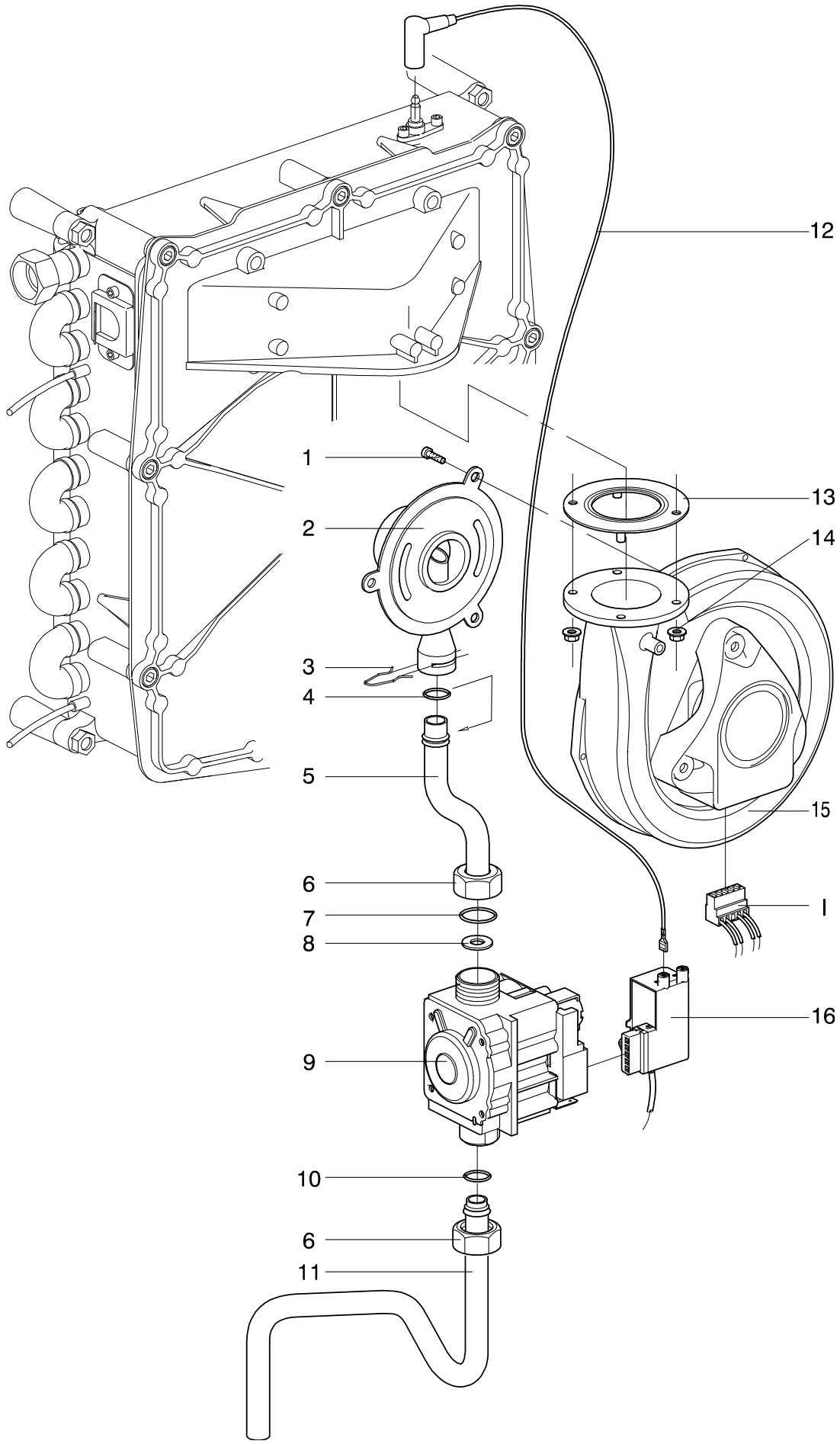
12
1
13
2
14
3
4
5
15
6
I
7
8
16
9
10
6
11

Gasstraat (ventilator met tunnelventuri)

Pos.nr.	Artikel nr.	Omschrijving	Opmerking / aantal benodigd	Prijs €	HRE Solo 12 (A)	HRE Solo 18 (A)	HRE Solo 24 (A)	HRE Solo 30 (A)	HRE Kombi 24/18 (A)	HRE Kombi 28/24 (A)	HRE Kombi 36/30 (A)
1	875827	O-ring 19 x 2		0,25	●	●	●	●	●	●	●
2	075827	Aardgasset (Gasdoseerring 600)	T.b.v. aardgas G25.3	16,90	●						
	075837	Aardgasset (Gasdoseerring 640)	T.b.v. aardgas G25.3	16,90		●			●		
	075847	Aardgasset (Gasdoseerring 705)	T.b.v. aardgas G25.3	17,05			●	●		●	●
	075717	Propaanset (Gasdoseerring 315)	T.b.v. propaan, G31	16,90	●						
	075747	Propaanset (Gasdoseerring 480)	T.b.v. propaan, G31	16,90		●			●		
	075737	Propaanset (Gasdoseerring 525)	T.b.v. propaan, G31	17,05			●	●		●	●
3	801467	Gasblok Siemens VGU 76		103,75	●	●	●	●	●	●	●
	801527	Gasblok Siemens Smart VGU 76 s		103,75	●	●	●	●	●	●	●
4	875757	Afdichtring vlakgas 21.5/15.5		0,30	●	●	●	●	●	●	●
5	826067	Wartelmoer ¾ ø19	2 per ketel	1,00	●	●	●	●	●	●	●
6	854537	Gastoevoerbuis HRE (A) L=62		8,15	●	●	●	●	●	●	●
7	090417	Rookgasklep set	T.b.v. CLV overdruk, incl pos 8 en 9	9,40	●	●	●	●	●	●	●
8	877807	Afdichtring ventilator		1,45	●	●	●	●	●	●	●
9	312027	Flensmoer M5 met kartelrand	2 per ketel	0,25	●	●	●	●	●	●	●
10	074507	Ventilator set HRE met tunnelventuri		107,25	●	●	●	●	●	●	●
11	873027	Veer		0,40	●	●	●	●	●	●	●
12	801477	Ontsteekunit Siemens TQG 33	T.b.v. gasblok VGU 76	11,50	●	●	●	●	●	●	●
	801537	Ontsteekunit Siemens TQG 43	T.b.v. Siemens Smart VGU 76 s	11,50	●	●	●	●	●	●	●
13	829557	Gas lucht module 541		15,55	●						
	829547	Gas lucht module 406		15,55		●			●		
	829527	Gas lucht module 362		15,55			●	●		●	●
14	875967	O-ring 15x1,5 NBR 70sh		0,45	●						
15	875737	O-ring 15x2 NBR 70sh		0,20	●	●	●	●	●	●	●
16	854717	Gasmengbuis HRE (A) L=51		12,20	●	●			●		
	854727	Gasmengbuis HRE (A) L=111		13,25			●			●	
	854737	Gasmengbuis HRE (A) L=171		14,25				●			●
	362187	Borgschroef ontsteekunit Siemens	(Niet afgebeeld)	0,20	●	●	●	●	●	●	●

I			Zie bedradingsschema blz. 32		●	●	●	●	●	●	●

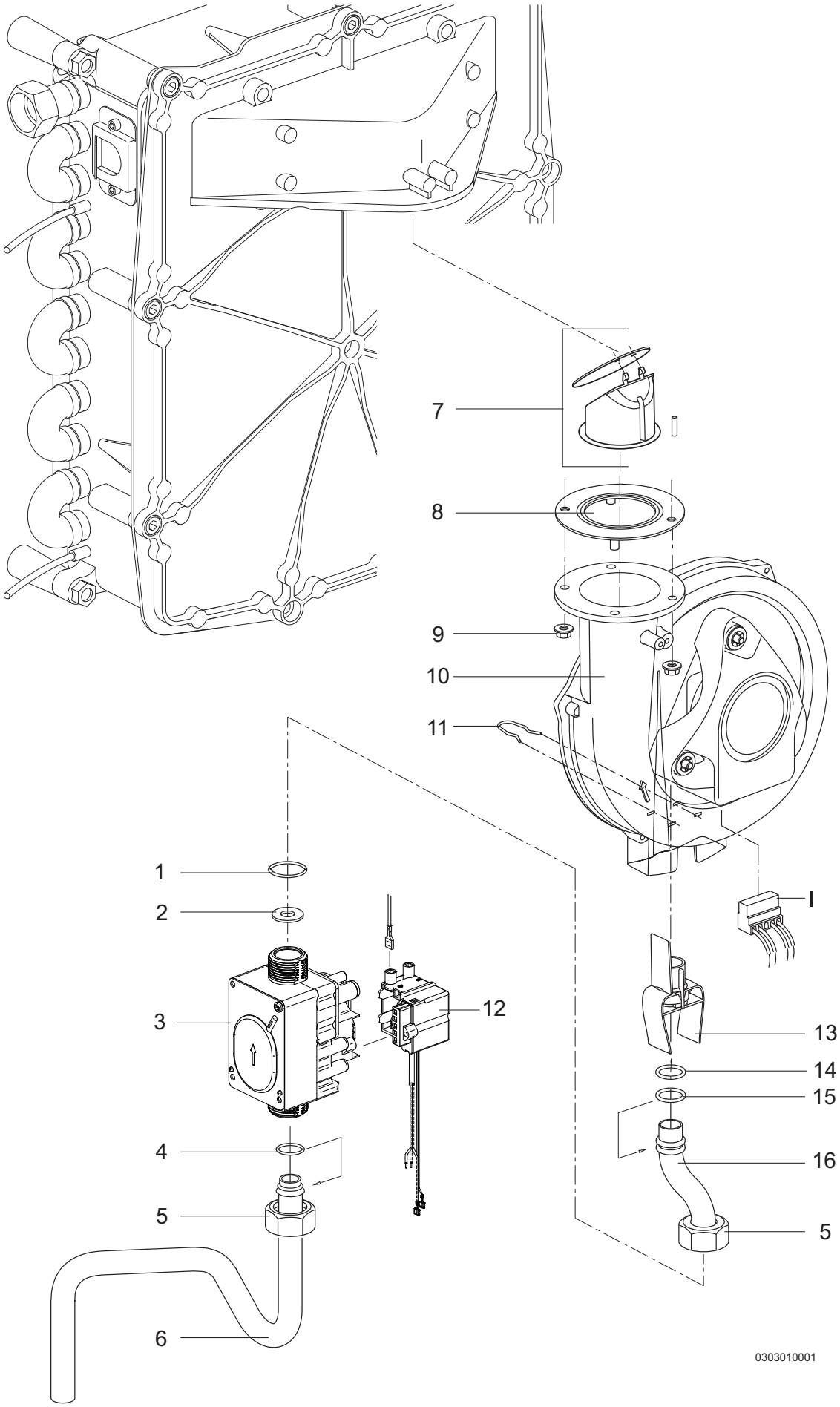
7
8
9
10
11
1
2
3
12
I
13
14
15
16
4
5
5
6
0303010001

Gasstraat (ventilator 230V met tunnelventuri)

Pos.nr.	Artikel nr.	Omschrijving	Opmerking / aantal benodigd	Prijs €	HRE Solo 48 (A)	HRE Kombi 36/48 (A)
1	875827	O-ring 19 x 2		0,25	●	●
2	075847	Aardgasset (Gasdoseerring 705)	T.b.v. aardgas, G25.3	17,05	●	●
	075737	Propaanset (Gasdoseerring 525)	T.b.v. propaan, G31	17,05	●	●
3	801467	Gasblok Siemens VGU 76		103,75	●	●
	801527	Gasblok Siemens Smart VGU 76 s		103,75	●	●
4	875757	Afdichtring vlakgas 21.5/15.5		0,30	●	●
5	826067	Wartelmoer ¾ ø19	2 per ketel	1,00	●	●
6	854937	Gastoevoerbuis HRE (A) L=122		11,15	●	●
7	877807	Afdichtring ventilator		1,45	●	●
8	312027	Flensmoer M5 met kartelrand	2 per ketel	0,25	●	●
9	074577	Ventilator set 230V met tunnelventuri	Alleen t.b.v. 48 kW toestellen	171,50	●	●
10	873027	Veer		0,40	●	●
11	801477	Ontsteekunit Siemens TQG 33	T.b.v. gasblok VGU 76	11,50	●	●
	801537	Ontsteekunit Siemens TQG 43	T.b.v. Siemens Smart VGU 76 s	11,50	●	●
12	829527	Gas lucht module 362		15,55	●	●
13	875737	O-ring 15x2 NBR 70sh		0,20	●	●
14	854727	Gasmengbuis HRE (A) L=111		13,25	●	●
	362187	Borgschroef ontsteekunit Siemens	(Niet afgebeeld)	0,20	●	●

I, N			Zie bedradingsschema blz. 32			

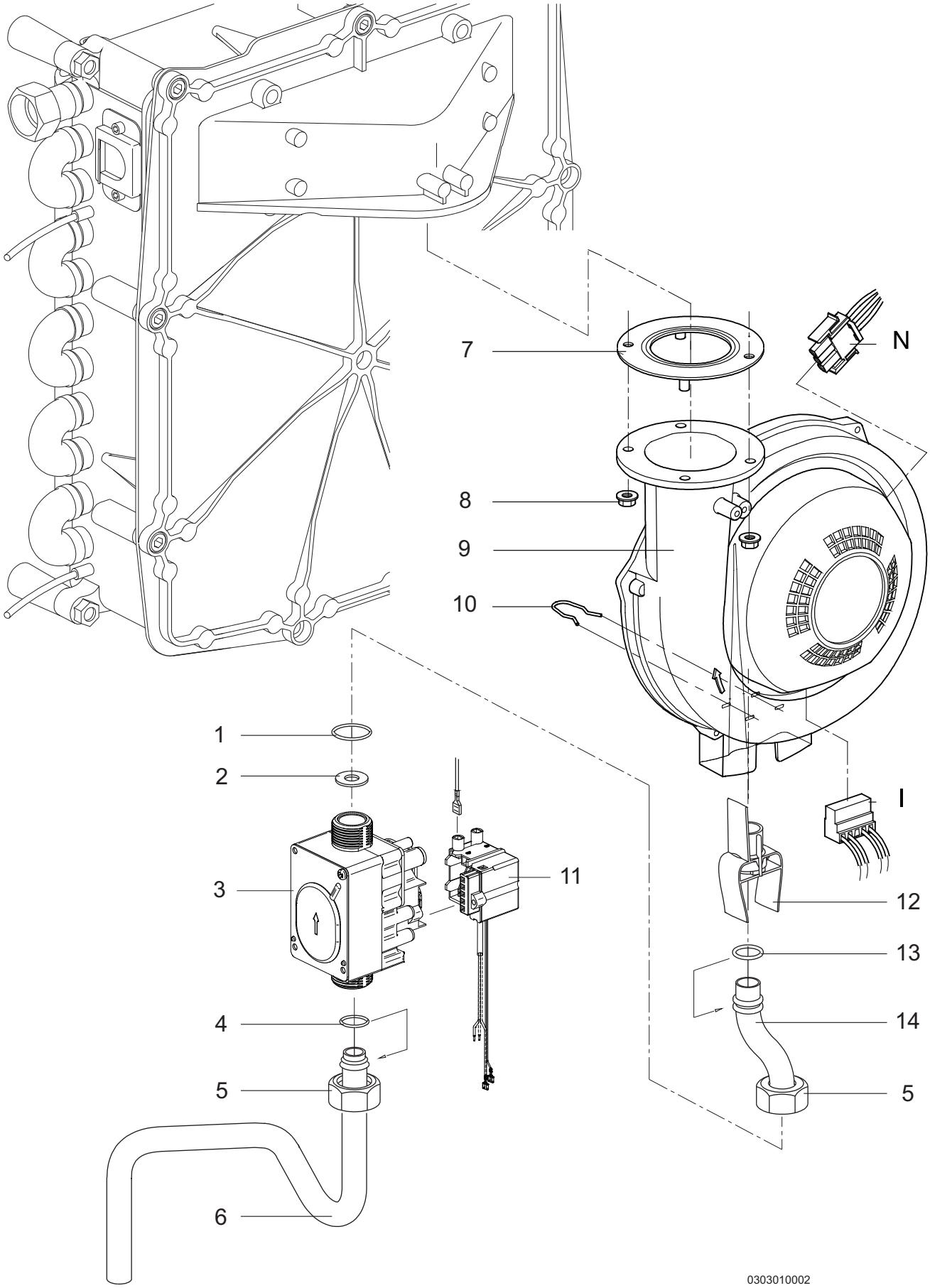
7
N
8
9
10
1
2
I
3
11
12
13
4
14
5
5
6
0303010002

Branderunit (voorplaat met inbusbout en tandveerring) tot medio 2013

Pos.nr.	Artikel nr.	Omschrijving	Opmerking / aantal benodigd	Prijs €	HRE Solo 12 (A)	HRE Solo 18 (A)	HRE Solo 24 (A)	HRE Solo 30 (A)	HRE Solo 48 (A)	HRE Kombi 24/18 (A)	HRE Kombi 28/24 (A)	HRE Kombi 36/30 (A)	HRE Kombi 36/48 (A)
1	800327	Brander RVS-knit		123,70	●	●	●	●	●	●	●	●	●
2	877847	Pakking brander		1,50	●	●	●	●	●	●	●	●	●
3	073587	Isolatiebak		44,90	●	●				●			
	073597	Isolatiebak		50,00			●				●		
	073607	Isolatiebak		56,10				●	●			●	●
4	876457	Pakking voorplaat / isolatiebak		4,10	●	●	●			●	●		
	876377	Pakking voorplaat / isolatiebak 30		4,10				●	●			●	●
5	876467	Afdichting voorplaat		3,80	●	●				●			
	877927	Afdichting voorplaat		3,95			●				●		
	876597	Afdichting voorplaat		4,45				●	●			●	●
6	081207	Voorplaat set klein	⚠ **Let op:** **De constructie van de nieuwe voorplaat in deze set kan afwijken van de bestaande voorplaat. Bij vervanging van een voorplaat met inbusbouten + tandveerringen dienen de bij de set meegeleverde borstbouten toegepast te worden! Lees voor montage de bijgeleverde instructie.**	95,00	●	●				●			
	081217	Voorplaat set middel		100,00			●				●		
	081227	Voorplaat set groot		105,00				●	●			●	●
7	875917	O-ring 6.0x1.5 siliconen	4 per ketel	0,20	●	●	●	●	●	●	●	●	●
8	362217	Plaatschroef RVS T20 verzonken	4 per ketel	0,10	●	●	●	●	●	●	●	●	●
9	873577	Veer branderbout		0,45	●	●	●	●	●	●	●	●	●
10	145797	Stuwstrip	4 per ketel	0,90	●								
	146477	Stuwstrip 17xØ4.0	4 per ketel	1,50		●				●			
	146887	Stuwstrip 25xØ4.0	4 per ketel	1,55			●				●		
	146377	Stuwstrip 36/30	5 per ketel	1,55				●				●	
11	390087	Starlock snelborg 4mm RVS	2 per ketel	0,15	●	●	●	●		●	●	●	
12	334007	Tandveerring M8	9 of 11 per ketel.	0,10	●	●	●	●	●	●	●	●	●
13	305027	Imbusbout M8x40 met dri-loc	9 of 11 per ketel.	0,30	●	●	●	●	●	●	●	●	●

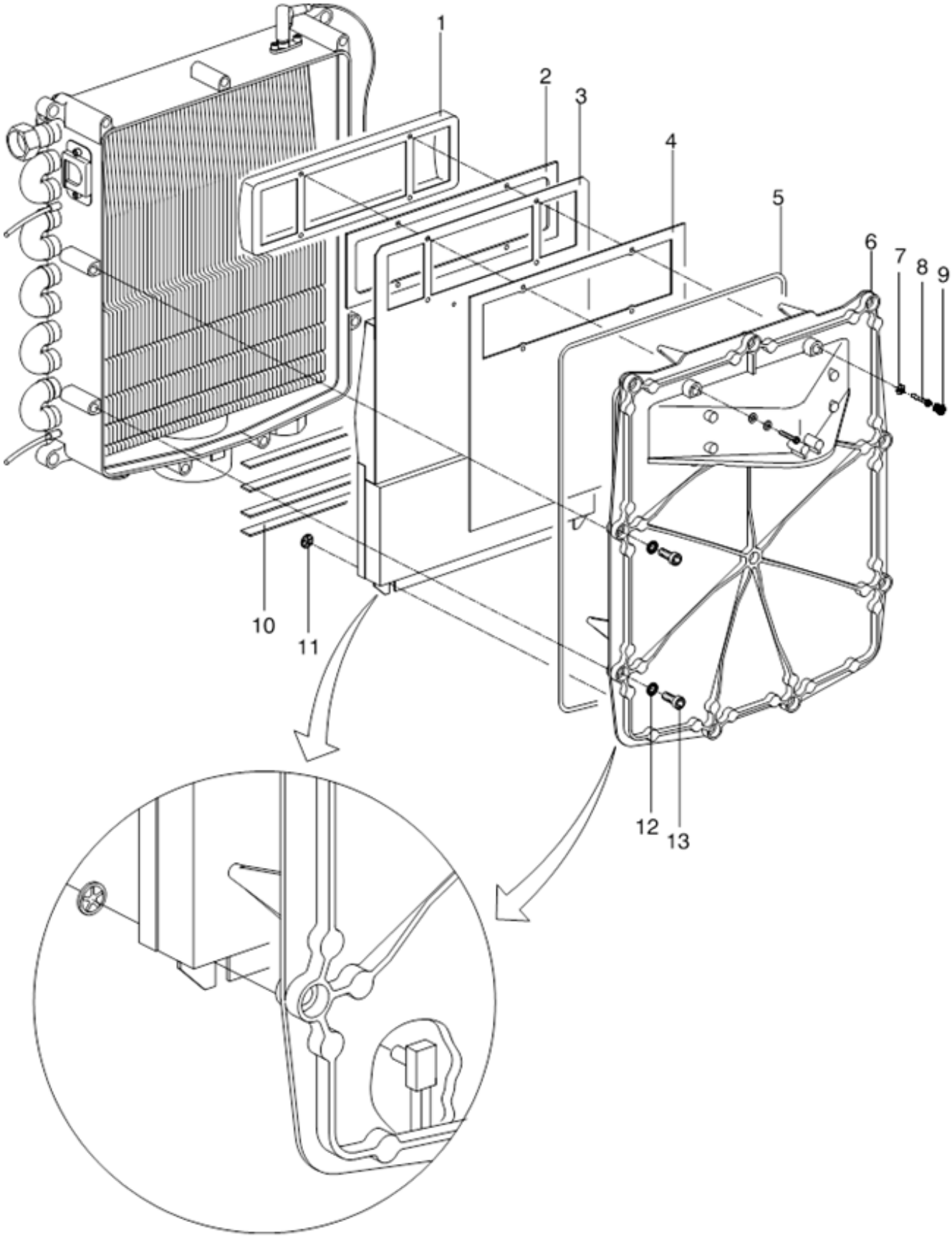
1
2
3
4
5
6
7
8
9
10
11
12
13

Branderunit (voorplaat met borstbout) vanaf medio 2013

Pos.nr.	Artikel nr.	Omschrijving	Opmerking / aantal benodigd	Prijs €	HRE Solo 12 (A)	HRE Solo 18 (A)	HRE Solo 24 (A)	HRE Solo 30 (A)	HRE Solo 48 (A)	HRE Kombi 24/18 (A)	HRE Kombi 28/24 (A)	HRE Kombi 36/30 (A)	HRE Kombi 36/48 (A)
1	800327	Brander RVS-knit		123,70	●	●	●	●	●	●	●	●	●
2	877847	Pakking brander		1,50	●	●	●	●	●	●	●	●	●
3	073587	Isolatiebak		44,90	●	●				●			
	073597	Isolatiebak		50,00			●				●		
	073607	Isolatiebak		56,10				●	●			●	●
4	876457	Pakking voorplaat / isolatiebak		4,10	●	●	●			●	●		
	876377	Pakking voorplaat / isolatiebak 30		4,10				●	●			●	●
5	876467	Afdichting voorplaat		3,80	●	●				●			
	877927	Afdichting voorplaat		3,95			●				●		
	876597	Afdichting voorplaat		4,45				●	●			●	●
6	081207	Voorplaat set klein	Incl. pos 2 t/m 10 + borstbouten	95,00	●	●				●			
	081217	Voorplaat set middel	Incl. pos 2 t/m 10 + borstbouten	100,00			●				●		
	081227	Voorplaat set groot	Incl. pos 2 t/m 10 + borstbouten	105,00				●	●			●	●
7	875917	O-ring 6.0x1.5 siliconen	4 per ketel	0,20	●	●	●	●	●	●	●	●	●
8	362217	Plaatschroef RVS T20 verzonken	4 per ketel	0,10	●	●	●	●	●	●	●	●	●
9	873577	Veer branderbout		0.45	●	●	●	●	●	●	●	●	●
10	390087	Starlock snelborg 4mm RVS	2 per ketel	0,15	●	●	●	●	●	●	●	●	●
11	145797	Stuwstrip	4 per ketel	0,90	●								
	146477	Stuwstrip 17xØ4.0	4 per ketel	1,50		●				●			
	146887	Stuwstrip 25xØ4.0	4 per ketel	1,55			●				●		
	146377	Stuwstrip 36/30	5 per ketel	1,55				●				●	
12	305157	Inbusbout M8x40	9 of 11 per ketel.	0,30	●	●	●	●	●	●	●	●	●

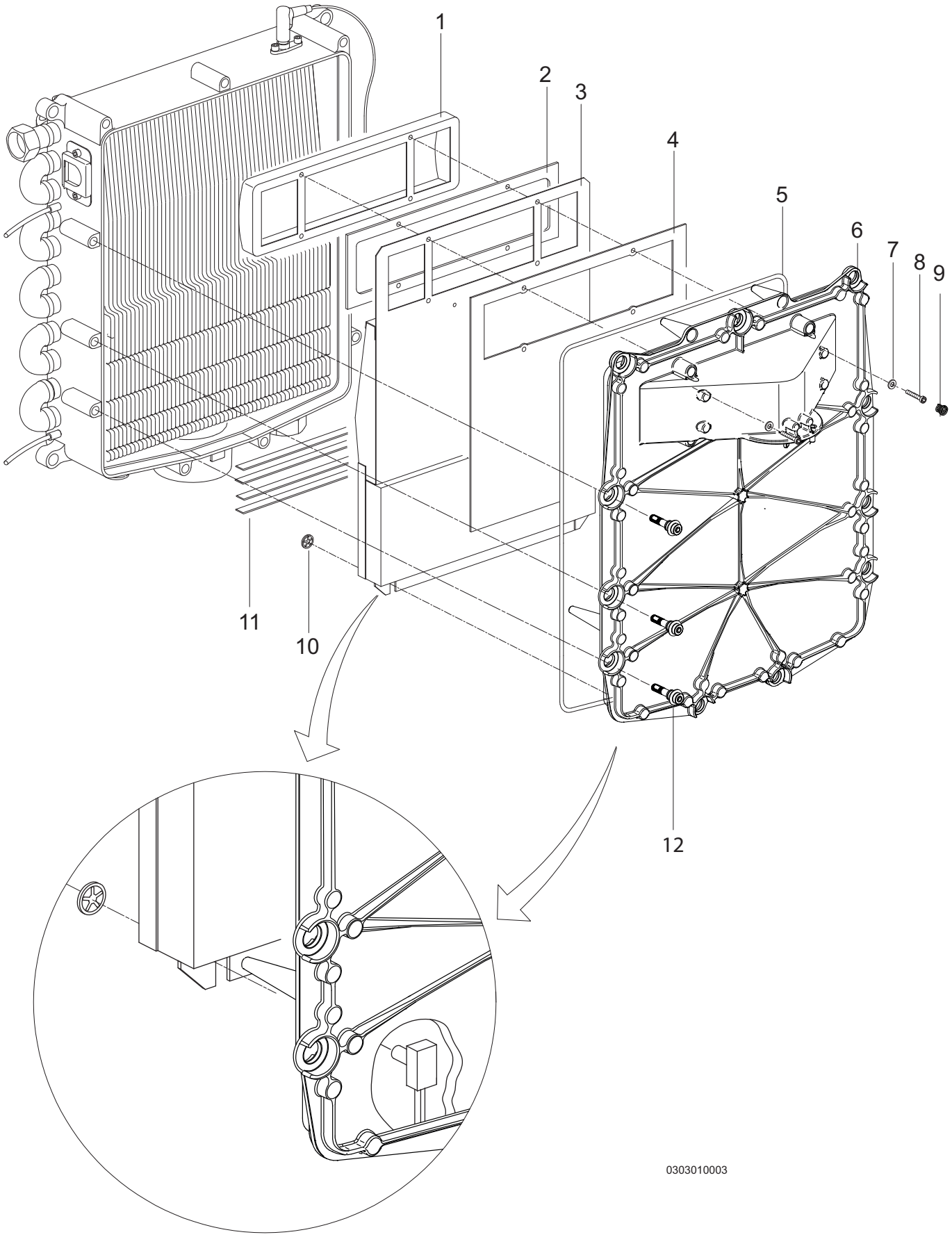
1
2
3
4
5
6
7
8
9
10
11
12
0303010003

Branderautomaat Kompakt HRE (A)

Pos.nr.	Artikel nr.	Omschrijving	Opmerking / aantal benodigd	Prijs €	HRE Solo 12 (A)	HRE Solo 18 (A)	HRE Solo 24 (A)	HRE Solo 30 (A)	HRE Solo 48 (A)	HRE Kombi 24/18 (A)	HRE Kombi 28/24 (A)	HRE Kombi 36/30 (A)	HRE Kombi 36/48 (A)
1	230687	Doorverbinder geel		0,20	●	●	●	●	●	●	●	●	●
2	260427	Connector 9 polig 5mm 24V		4,00	●	●	●	●	●	●	●	●	●
3	260467	Wartel M16x1,5		0,75	●	●	●	●	●	●	●	●	●
4	260457	Moer M16x1,5		0,20	●	●	●	●	●	●	●	●	●
5	490097	Dopje	6 per ketel	0,25	●	●	●	●	●	●	●	●	●
6	878567	Kabeldoorvoer	3 per ketel	0,65	●	●	●	●	●	●	●	●	●
7	845327	Bodem HRE		28,05	●	●	●	●	●	●	●	●	●
8	260417	Connector 8 polig 7,5 mm 230V		4,00	●	●	●	●	●	●	●	●	●
9	887737	Sticker (aansluiting bedrading) Kombi	met aanduiding 2 A zekering	0,85						●	●	●	●
	887747	Sticker (aansluiting bedrading) Solo	met aanduiding 2 A zekering	0,85	●	●	●	●					
	886807	Sticker (aansluiting bedrading) Picto	met aanduiding 3.15 A zekering	0,85	●	●	●	●	●	●	●	●	●
10	240277	Zekering F1 2 A-T		0,60	●	●	●	●	●	●	●	●	●
	240307	Zekering 3,15 A-T		0,60	●	●	●	●	●	●	●	●	●
11	074707	Branderautomaat set HRE (A) 12 kW	Geschikt voor communicatie met Honeywell RF kamer-thermostaat en incomfort App	229,30	●								
	074597	Branderautomaat set HRE (A) RF2		229,30		●	●	●		●	●	●	
	074717	Branderautomaat set HRE (A) 48 kW		229,30					●				●
12	845367	Branderautomaat/displayhouder		6,70	●	●	●	●	●	●	●	●	●
13	362117	Sluitschroef branderautomaat	tot medio 2008	0,10	●	●	●	●		●	●	●	
14	887727	Sticker display HRE		6,10	●	●	●	●	●	●	●	●	●
15	845307	Displayklep HRE		5,65	●	●	●	●	●	●	●	●	●
	843937	Displayklep HRE A		7,75	●	●	●	●	●	●	●	●	●
16	220977	Netsnoer met stekker		3,80	●	●	●	●	●	●	●	●	●

K, M, X2, X3 X7			Zie bedrading blz. 32		●	●	●	●	●	●	●	●	●

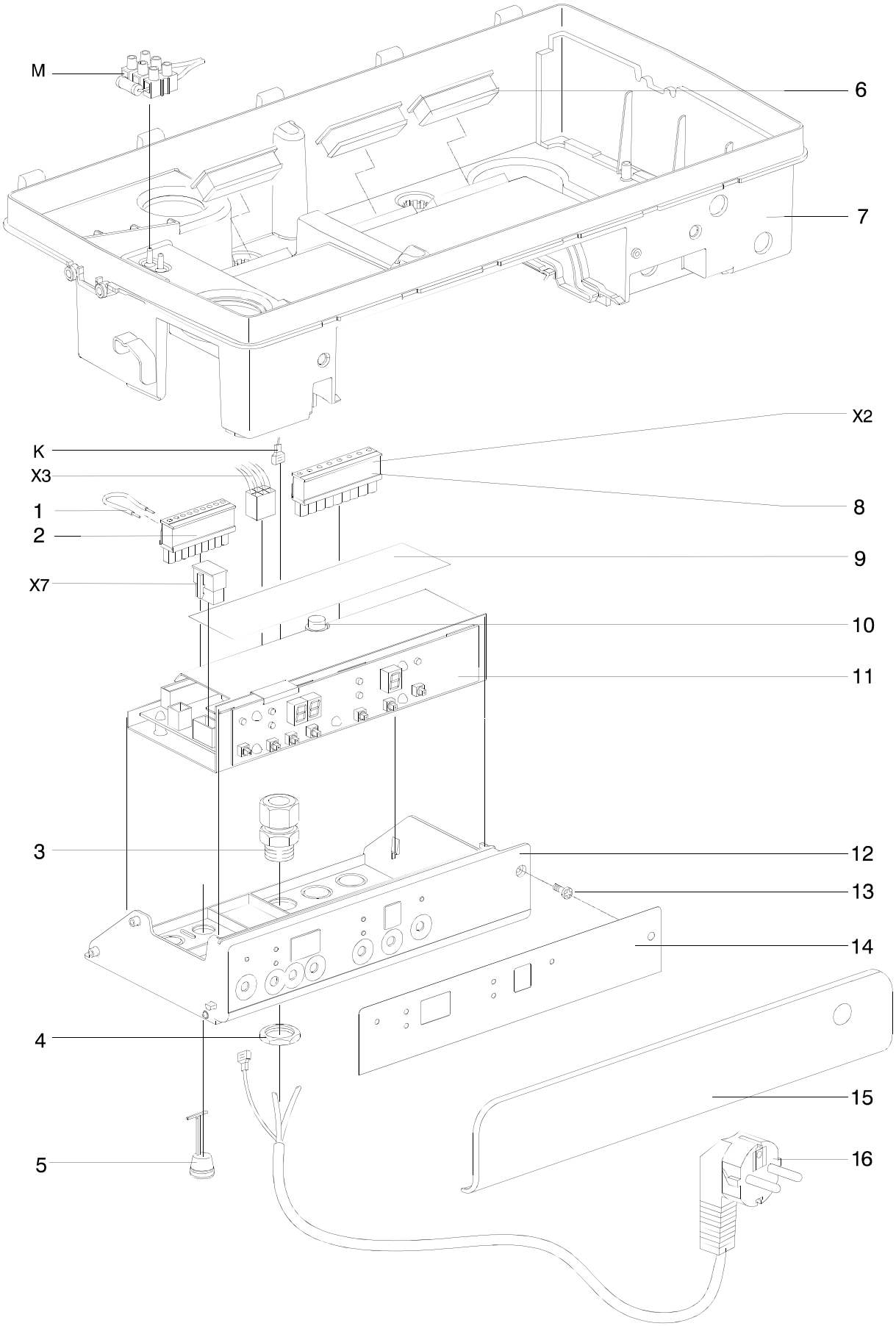
M
6
7
X2
K
X3
8
1
2
9
X7
10
11
3
12
13
14
4
15
5
16

Bedradingen Kompakt HRE (A)

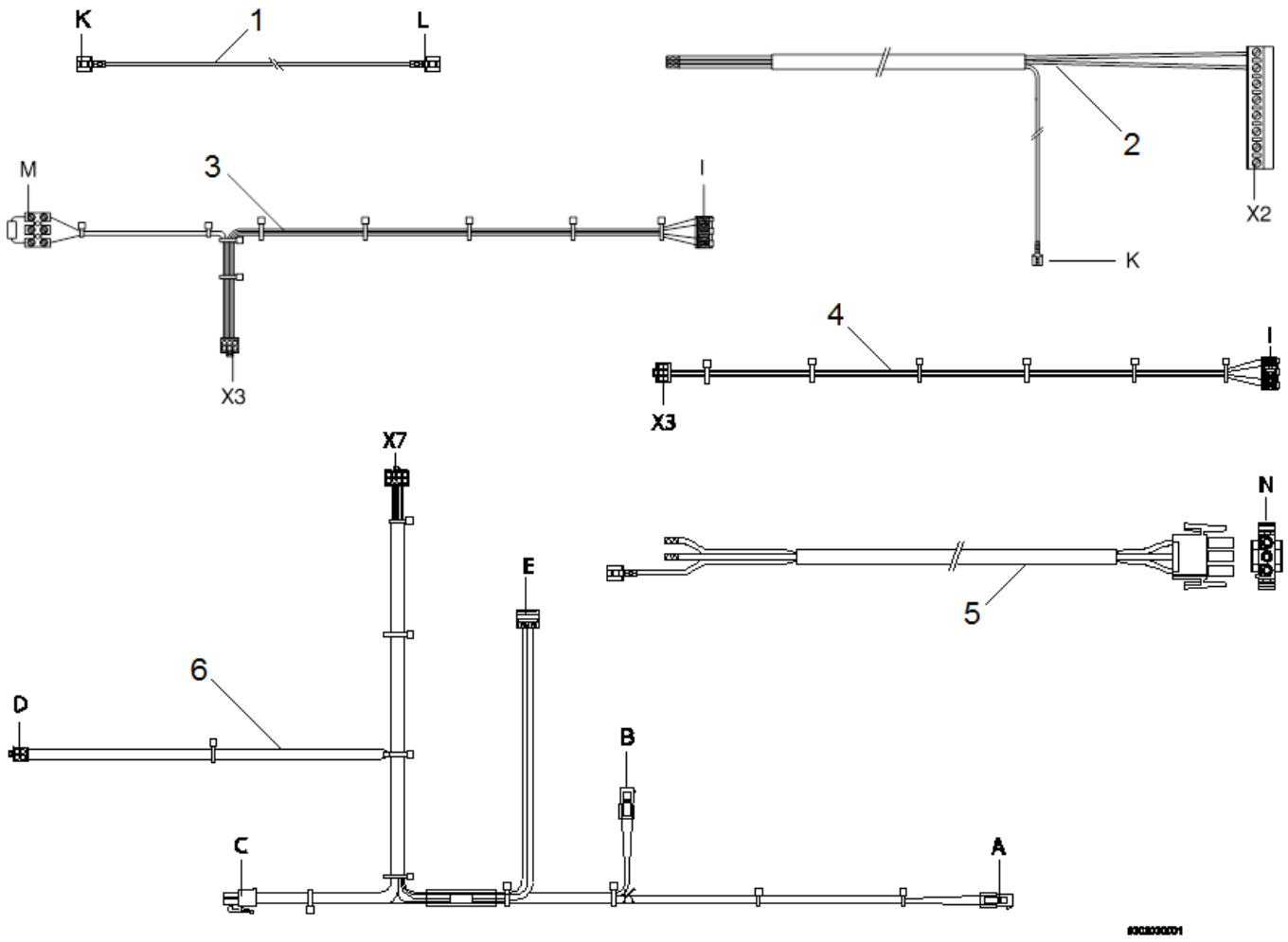

Pos.nr.	Artikel nr.	Omschrijving	Opmerking	Prijs €	HRE Solo 12 (A)	HRE Solo 18 (A)	HRE Solo 24 (A)	HRE Solo 30 (A)	HRE Solo 48 (A)	HRE Kombi 24/18 (A)	HRE Kombi 28/24 (A)	HRE Kombi 36/30 (A)	HRE Kombi 36/48 (A)
1	221437	Aarddraad		0,40	●	●	●	●	●	●	●	●	●
2	221507	Pomp kabel HRE		6,05	●	●	●	●	●	●	●	●	●
3	221477	Ventilatorkabel HRE	met kroonsteen met weerstand	6,65	●	●	●	●		●	●	●	
4	221727	Ventilatorkabel HRE (A)		6,65	●	●	●	●	●	●	●	●	●
5	221557	Voedingskabel vent. 230V HRE (A)		15,95					●				●
6	221487	NTC kabel Kombi HRE		9,70						●	●	●	●
	221737	NTC kabel Kombi HRE A	Vanaf Augustus 2015	11,05						●	●	●	●
	221497	NTC kabel Solo HRE (A)	Zonder aansluitingen C en D	7,10	●	●	●	●	●				

Intergas Verwarming BV

88422712.docx

Europark Allee 2
Postbus 6
7740 AA Coevorden
Tel: 0524-512345
Fax: 0524-516868
www.intergasverwarming.nl